BLOCKHEIZKRAFTWERK

Themenpfad ENERGIE WENDE

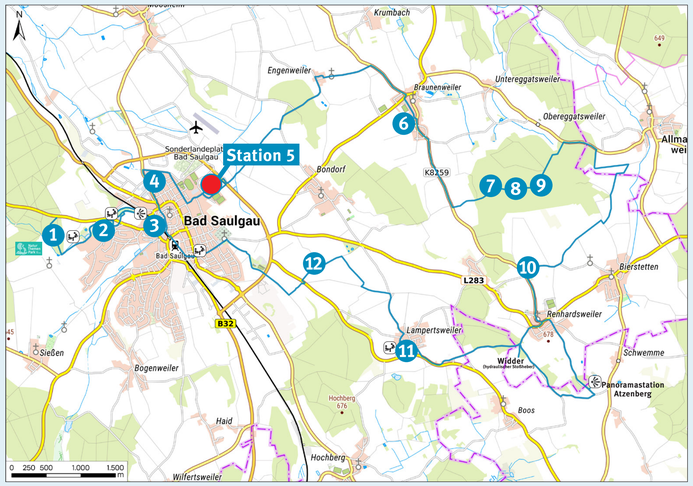

Der Themenpfad ENERGIEWENDE verbindet lokal umgesetzte Projekte der Energiewende in und um Bad Saulgau. Auf einer Länge von 23 km stehen an 12 Stationen vielfältige Informationen zu den Projekten und Projektpartnern bereit.

Station 1: Themenpfad Energiewende (NaturThemenPark)
Station 2: Geothermische Energie (Sonnenhof-Therme)
Station 3: Klimaschutz vor Ort (Parkhaus Lindenstraße)
Station 4: Strom aus Sonnenenergie (Stadtwerke Bad Saulgau)
Station 5: Blockheizkraftwerk (Hallenbad Bad Saulgau)
Station 6: Klimaneutraler Baustoff Holz (Kindertagesstätte Braunenweiler)
Station 7: Windenergietechnik
Station 8: Ausgleich für die Natur – Feuchtbiotope und Bepflanzung
Station 9: Windenergie im Wald
Station 10: Wärmeversorgung durch Biogas (Bioenergie Rapp & Volk-Daiber)
Station 11: Ökostrom für die Elektromobilität (Erlebnishof Dreher)
Station 12: Extensivierungsflächen im Wasserschutzgebiet Mannsgrab

Der Verlauf kann hier als Navigation heruntergeladen werden:

Wie viel Liter Heizöl entsprechen umgerechnet der hier erzeugten Wärmemenge pro Jahr?

Die Antwort gibt's hier
ca. 450.000 Liter pro Jahr

Wie aus Erd- und Biogas Strom und Wärme wird

Das Blockheizkraftwerk (BHKW) Hallenbad wurde im Januar 2014 in Betrieb genommen. Das BHKW arbeitet mit einem Gemisch aus einem geringen Kraftstoffanteil (Erdgas) und einem großen Luftüberschuss. Die Wärmerückgewinnung ist durch den Einbau eines Niedertemperatur-Abgaswärmetauschers gesteigert.

Der erzeugte Strom und die erzeugte Wärme werden in den umliegenden städtischen Gebäuden verwendet bzw. in das öffentliche Strom-Mittelspannungsnetz und das lokale Wärmenetz im Bereich Schulzentrum, Schulstraße und Schützenstraße bis Rathaus eingespeist.

Hintergrundwissen:

Kraft-Wärme-Kopplung ist das Prinzip, die bei der Stromerzeugung anfallende Abwärme zu Heizzwecken einzusetzen.

Als Blockheizkraftwerk bezeichnet man Anlagen mit Verbrennungsmotor zur gekoppelten Wärme- und Stromerzeugung, die einen abgegrenzten dezentralen Bereich versorgen.

Gegenüber der Stromerzeugung in einem Großkraftwerk, ohne Nutzung der Abwärme und der Wärmeversorgung im Heizkessel, werden erhebliche Mengen an Kohlendioxid (CO_2) eingespart.

Steckbrief der BHKW-Anlage:

Elektrische Leistung:	637 kW
Thermische Leistung:	818 kW
Summe Nutzenergie:	1455 kW
Gaseinsatz:	1571 kW

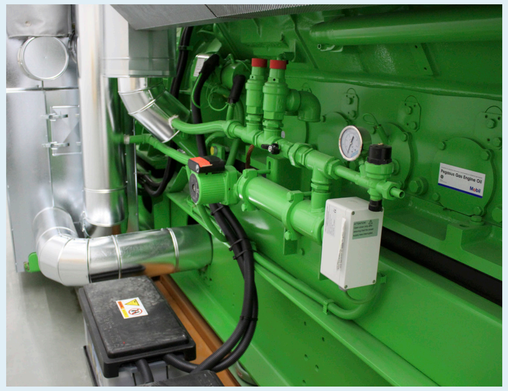

Jährliche Stromerzeugung: 3100 MWh/a

Jährliche Wärmeerzeugung: 4000 MWh/a

Gesamtwirkungsgrad der Anlage: größer 90%

CO_2-Einsparung: ca. 1000 Tonnen/a

Stand: 31.12.2020

Das Prinzip eines BlockHeizKraftWerkes

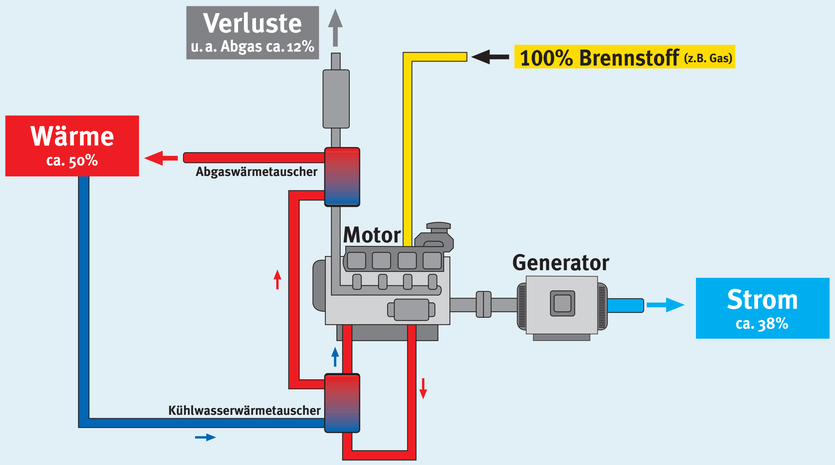

Weitere Infos zum Thema Blockheizkraftwerk

Dieses Projekt wird gefördert von:

Bundesministerium für Ernährung und Landwirtschaft
Baden-Württemberg MINISTERIUM FÜR LÄNDLICHEN RAUM UND VERBRAUCHERSCHUTZ
LEADER
REMO Regionalentwicklung Mittleres Oberschwaben
STADTWERKE BAD SAULGAU
UhlWINDKRAFT
STADT BAD SAULGAU